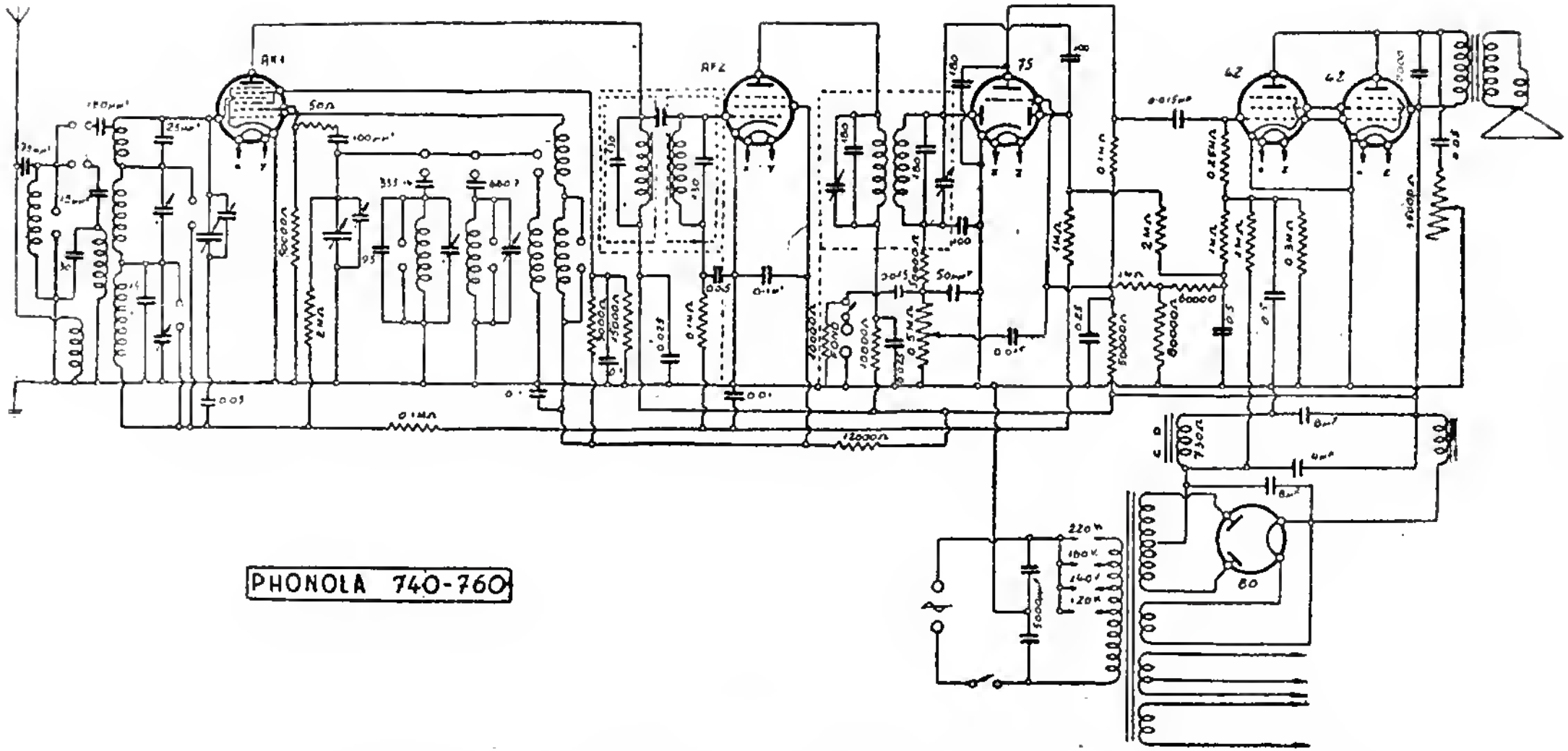

PHONOLA-RADIO (S. A. FIMI). — Modelli: « 740, 741, 742, 743 e 760 ». - Produzione 1935
Media frequenza: 470 kc.